RFT23 26x1Mx26

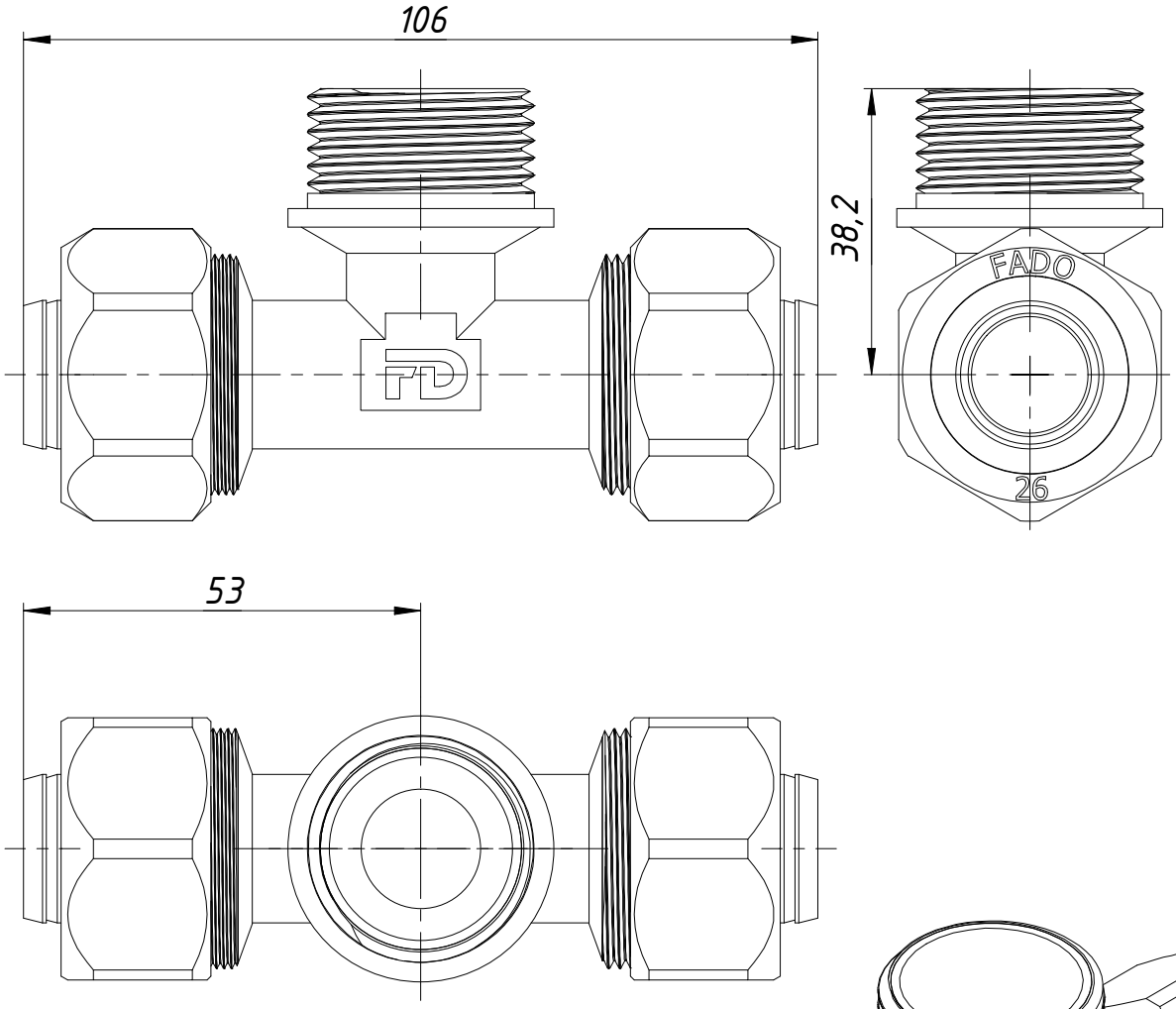

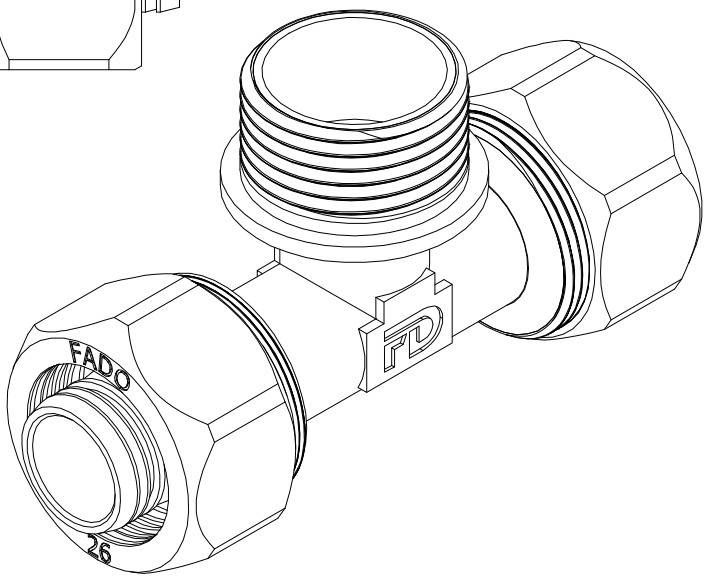

					RFT23 26x1Mx26
Изм.	Лист	№ докум.	Подп.	Дата	
Разраб.					
Пров.					
Т. контр.					
Нач.отд.					
Н. контр.					
Утв.					

Лит.	Масса	Масштаб
	0,334	1:1
Лист	Листов	1

RFT23 26x1Mx26 30.03.2020

FADO

Копировал

Формат А4

Перв. примен.

Справ. №

Подп. и дата

Инв. № дубл.

Взам. инв. №

Подп. и дата

Инв. № подл.